GUARDA ROUPA NEW CAPRI
GR6374

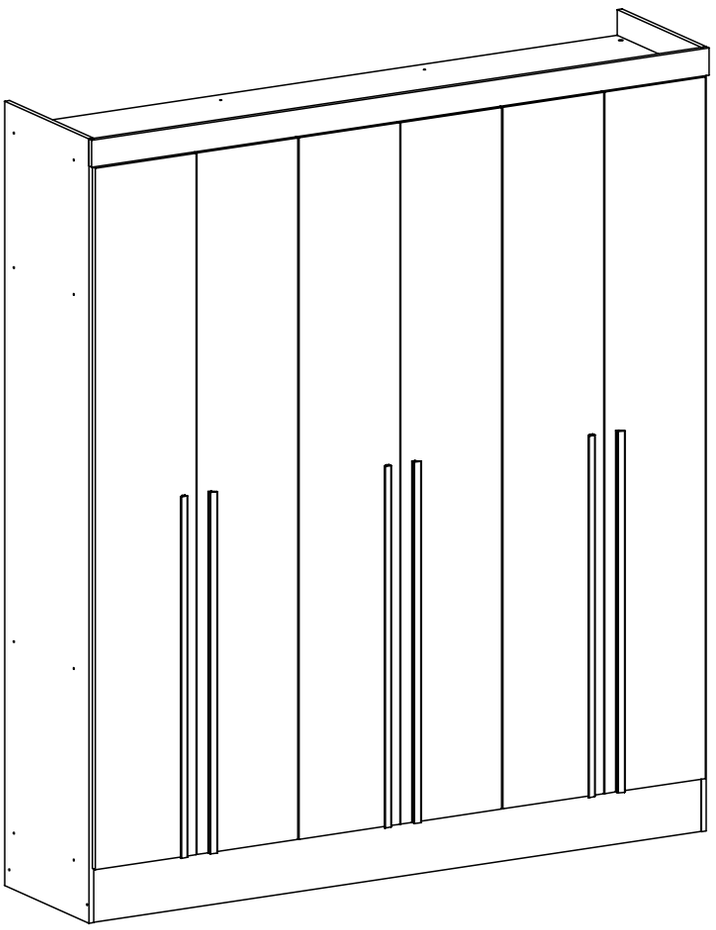

RODIAL

Siga Móveis Rodial

Parabéns

Você acabou de receber um produto exclusivo da Móveis Rodial!

Informações Úteis

É recomendada a prévia leitura de toda a instrução de montagem e conferência das peças e componentes antes de iniciar a montagem do produto.
A montagem do produto deverá ser feita em superfície limpa e plana.
Aconselhamos utilizar a embalagem do produto para forrar o chão a fim de não danificar o produto.
Durante a montagem evite batidas e contato com objetos cortantes.
Observar as cargas máximas suportado pelo produto.

Limpeza

Retire o pó com uma flanela seca e depois utilize um pano macio umedecido com água.
Não utilizar produtos químicos e abrasivos



Cód:35172/34699

Data: 15/12/2025 Rev: 01

Nº DA PEÇA	DESCRIÇÃO	QTD	BRANCO	CINAMOMO	CINAMOMO OFF WHITE	CINAMOMO CAPPUCCINO
1	CHAPÉU 1246X450X12	1	33282	32828	32828	32828
2	CHAPÉU 1875X450X12	2	33288	32834	32834	32834
3	CHAPÉU 1875X450X12 INTERMEDIARIO	1	33289	32835	32835	32835
4	COSTA 1945X630X3	3	35138	34836	34836	34836
5	DIVISÃO 1553X450X12 DIR	1	35081	34705	34705	34705
6	DIVISÃO 518X450X12	1	35089	34704	34704	34704
7	ENCABEÇAMENTO 1905X75X15	1	33280	32827	32827	32827
8	FRENTE GAVETA 562X149X15	3	35095	34706	34706	34706
9	FUNDO DE GAVETA 540X363X3	3	35143	34863	34863	34863
10	LATERAL 2170X450X15 DIR	1	35109	34702	34702	34702
11	LATERAL 2170X450X15 ESQ	1	35108	34703	34703	34703
12	LATERAL DE GAVETA 360X90X12	6	32362	30352	30352	30352
13	PILASTRA 1023X75X15	1	35112	34707	34707	34707
14	PILASTRA 360X90X12	2	29377	31055	31055	31055
15	PORTA 1941X311X15 DIREITA	3	35113	34900	34709	34807
16	PORTA 1941X311X15 ESQUERDA	3	35114	34899	34708	34809
17	PRATELEIRA 617X385X12 L23	2	29389	30344	30344	30344
18	RODAPÉ FRONTAL 1875X150X15	1	31184	30349	30349	30349
19	RODAPÉ TRASEIRO 1875X150X15	1	29321	29321	29321	29321
20	TRASEIRO DE GAVETA 518X90X12	3	33286	32830	32830	32830
21	TRAVESSA 401X150X15	1	23736	23736	23736	23736

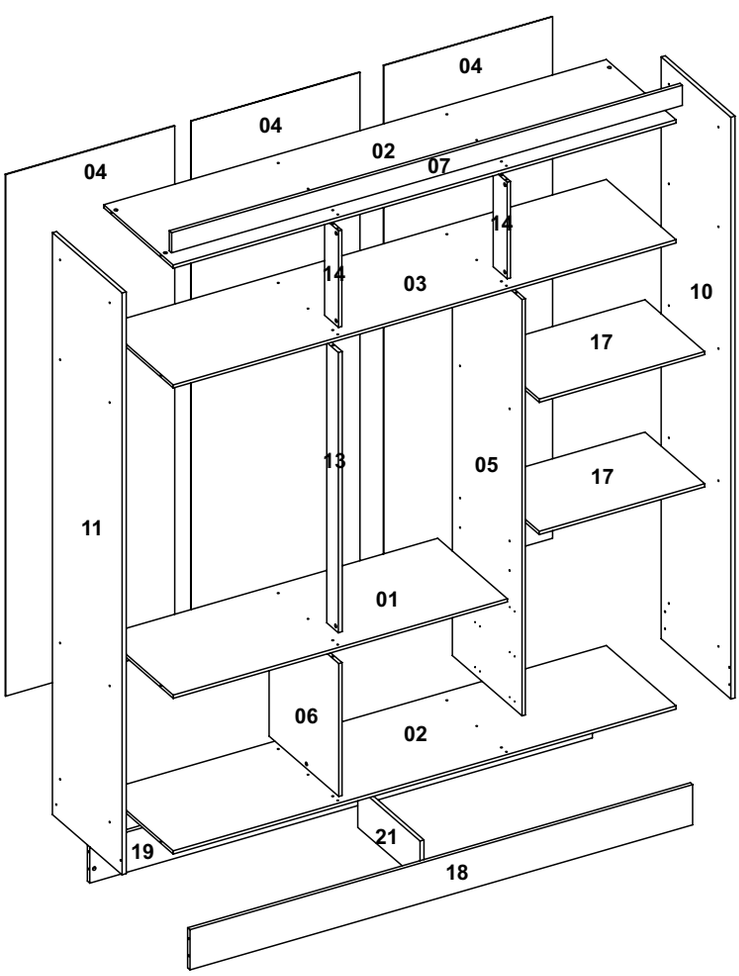

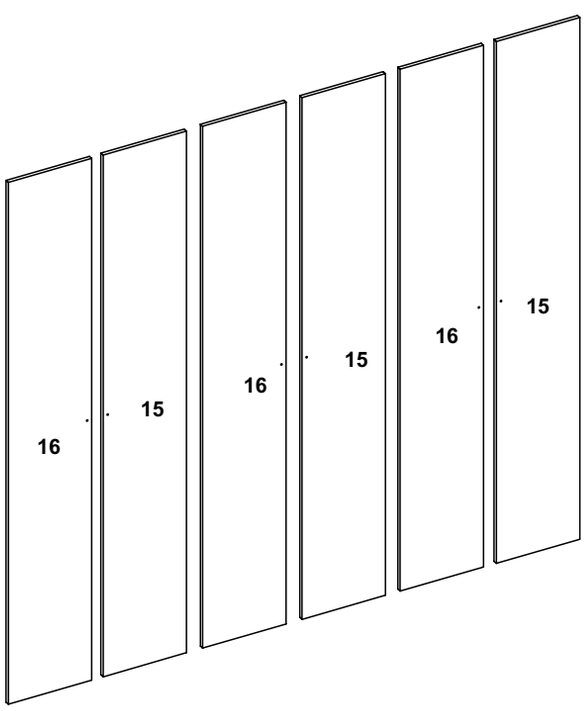

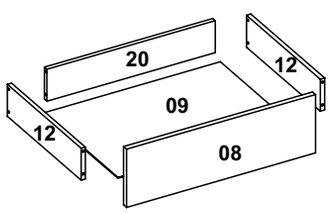

Lista das Ferragens

4,0X40-Cod 3983

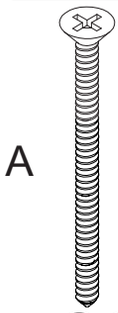

x29

3,5x25-Cod 3870

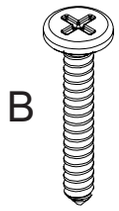

x24

3,5x12-Cod 3385



x180

12x9-Cod 29468

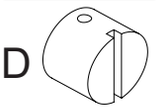

x29

6x30-Cod 3881

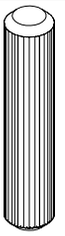

x36

6x50-Cod 8686

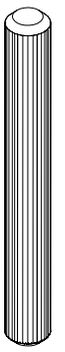

x3

10x10-Cod 3875



x190

Cod 29470

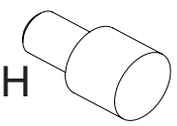

x8

Cod 10865

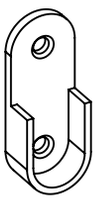

x2

Cod 3877

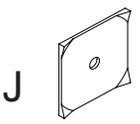

x15

PUX 1000MM



x6

Cod 3882

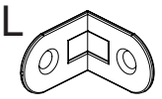

x15

Cod 3872

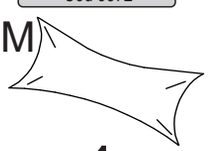

x1

Cod 29299

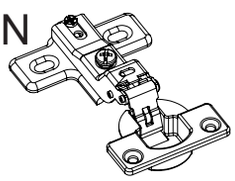

x18

325MM-Cod 27189



x1

1532MM-Cod 27176

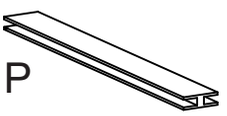

x1

Cod 5485

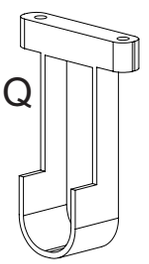

x1

1239MM



x1

Cantoneira dupla Cód.11409

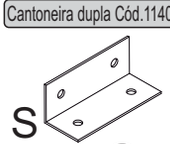

x3

Sapata simples Cód.31331



x8

3,5X20-Cod 12025



x2

12x12-Cod 3876

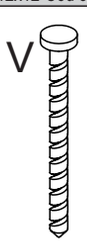

x9

350MM-Cod 16453

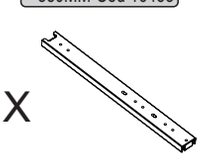

x3

Cod 3387

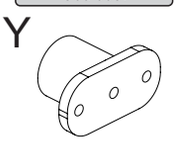

x12

1:1

1

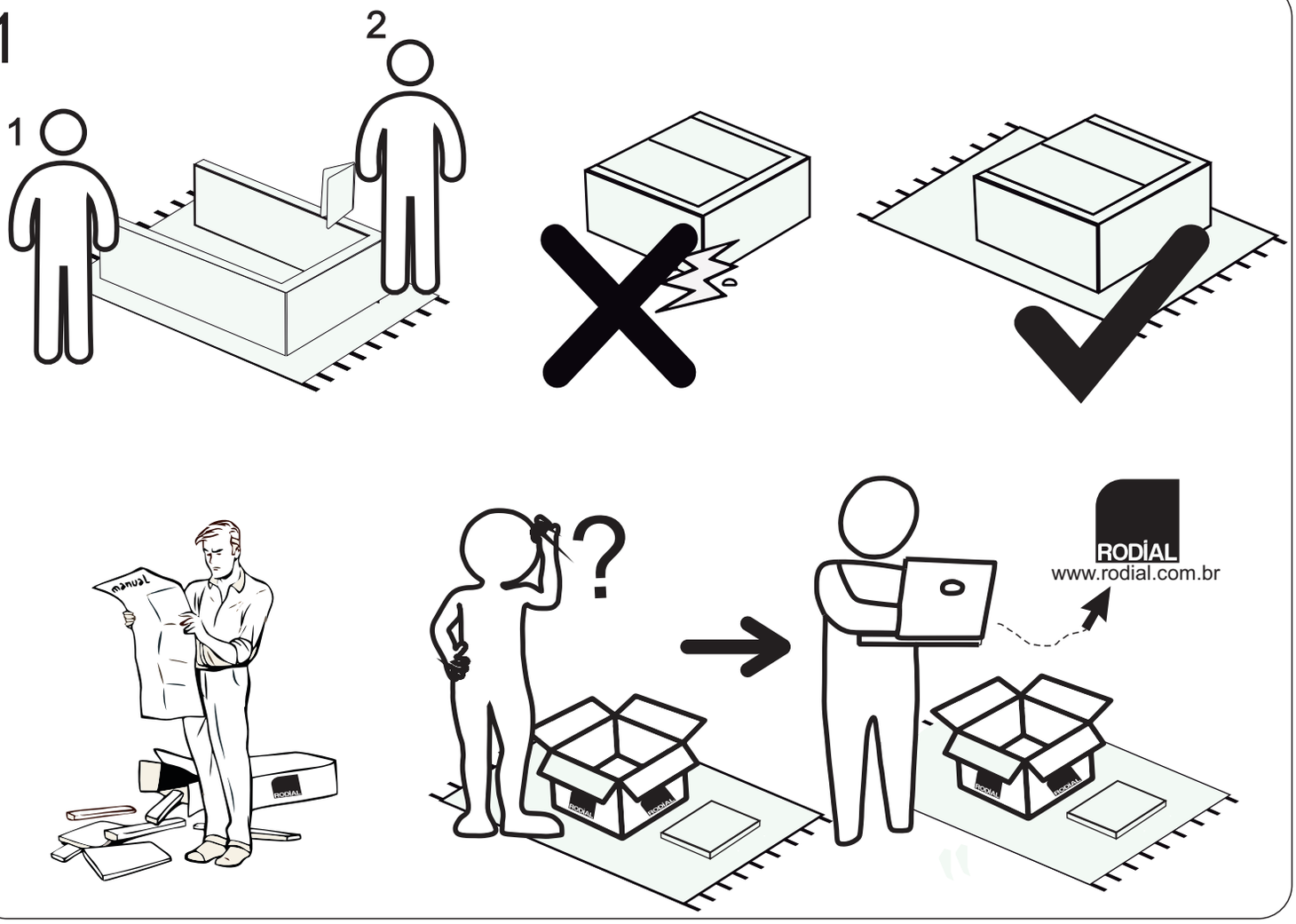
1
2
manual
RODIAL
www.rodial.com.br

2

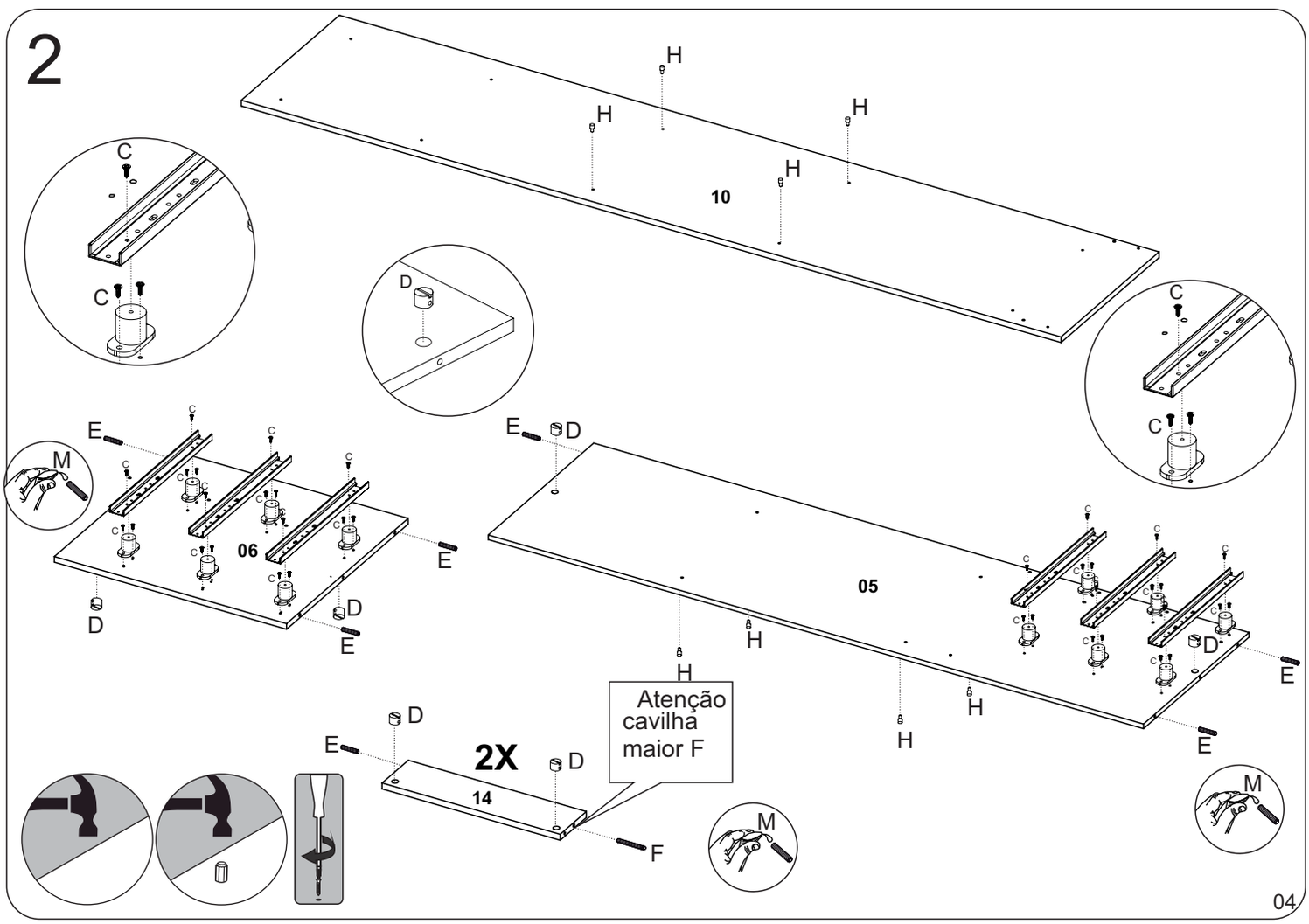
H
10
C
D
E
M
06
05
2X
14
F
Atenção
cavilha
maior F

3

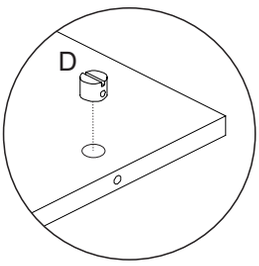
D

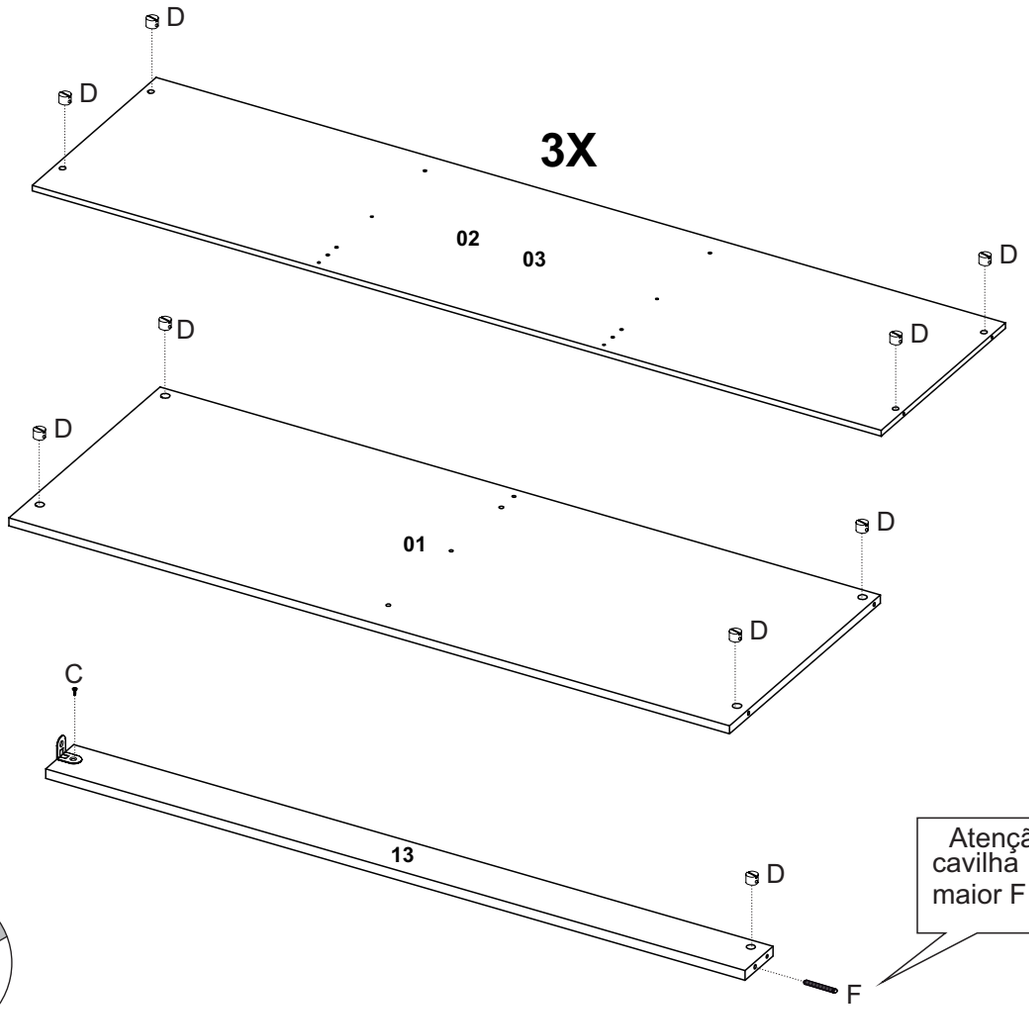
D
D
3X
02
03
D
D
D
D
01
D
D
C
13
D
F
Atenção
cavilha
maior F

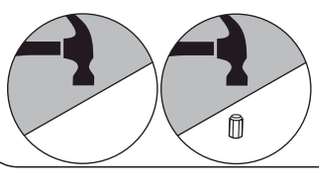

4

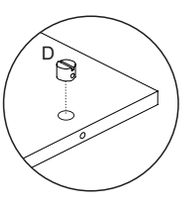
D


M

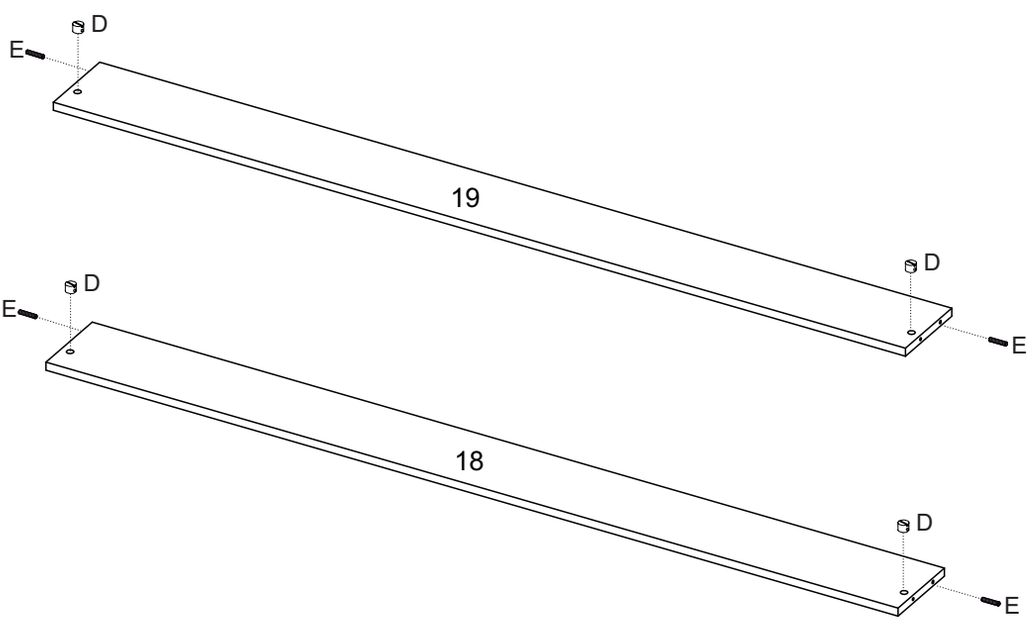
E
D
19
D
E
D
E
18
D
E

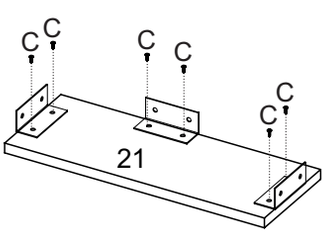
C
C
C
C
C
C
21

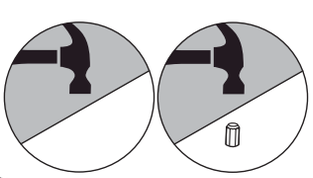



5

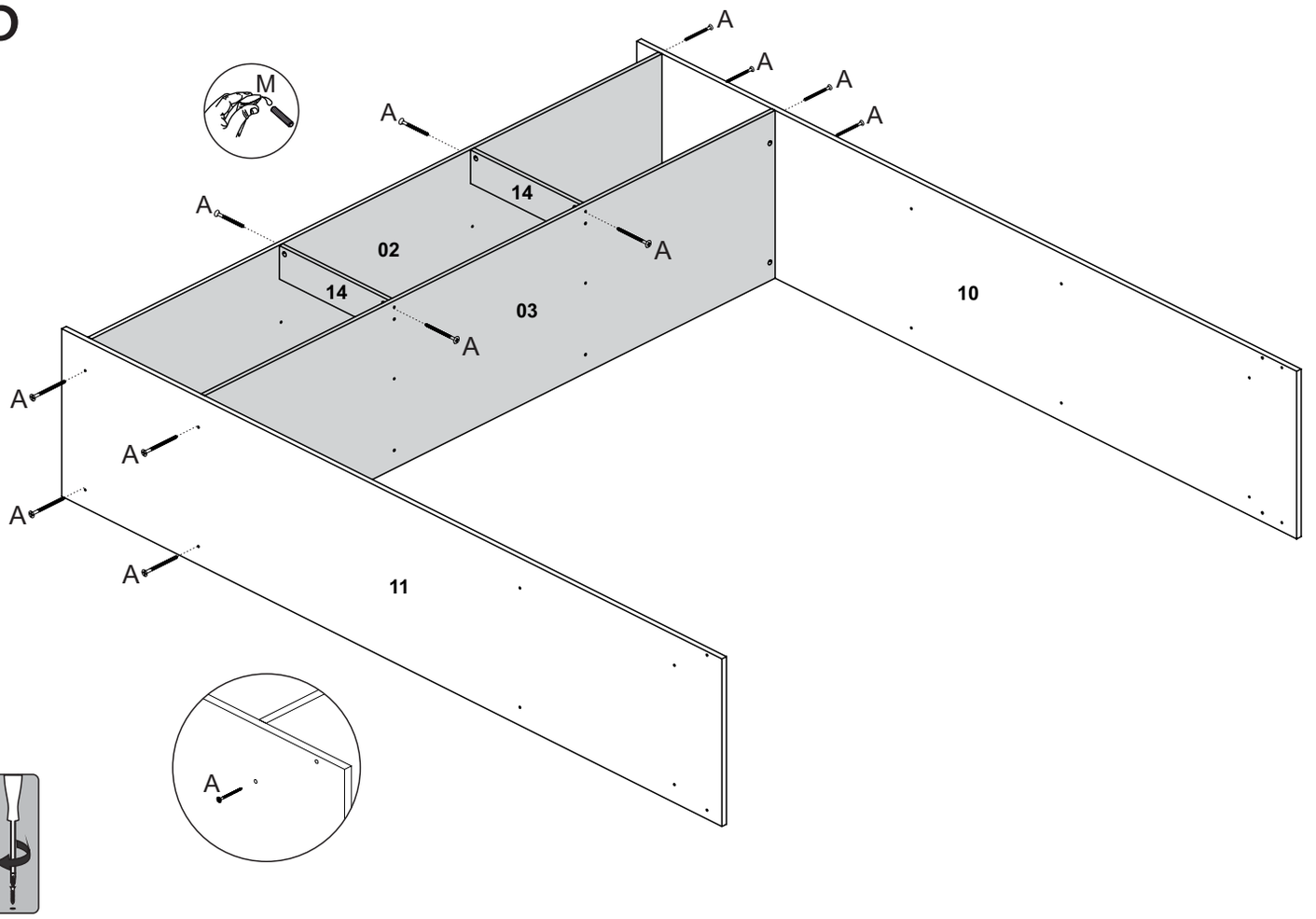

6

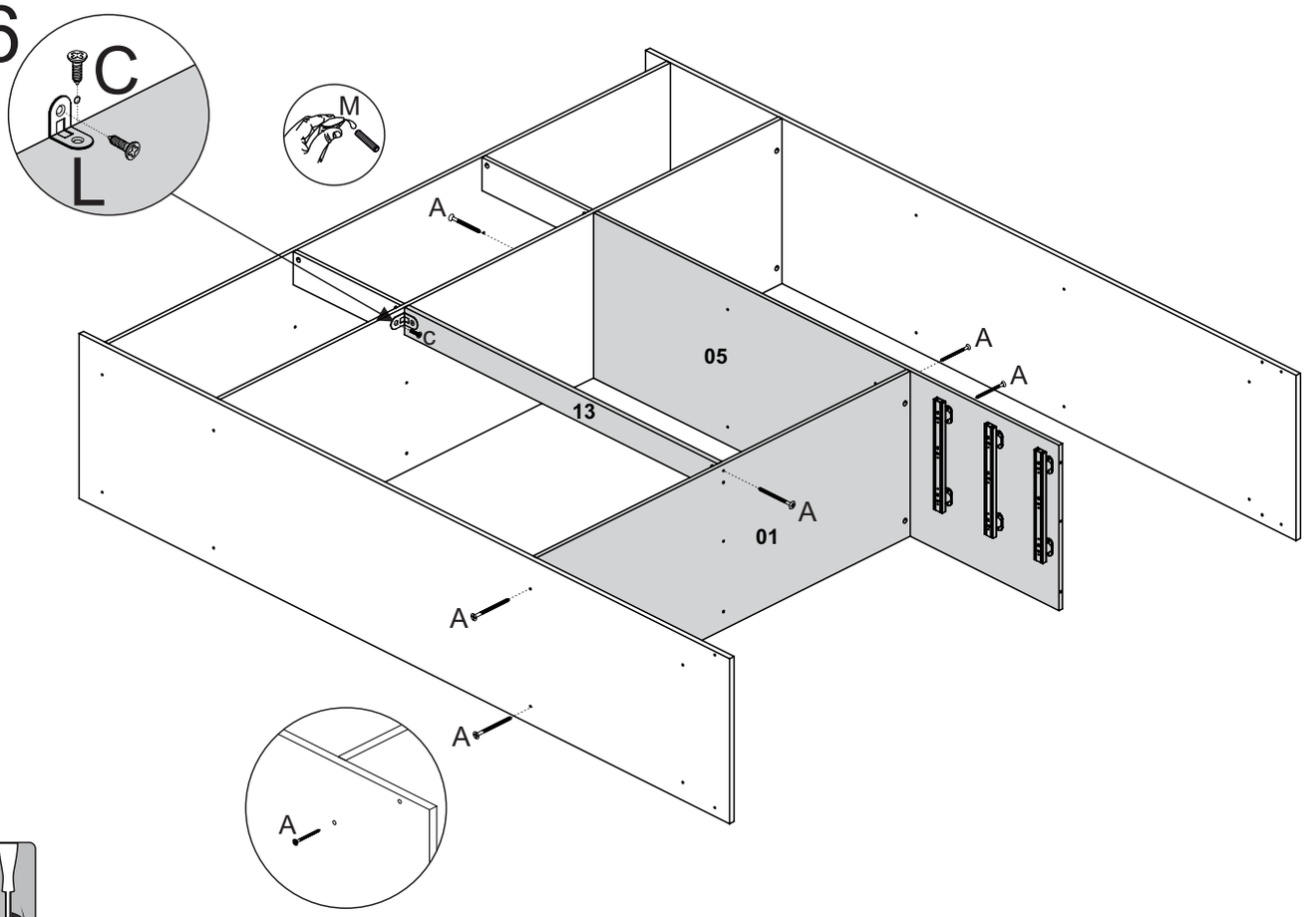



7

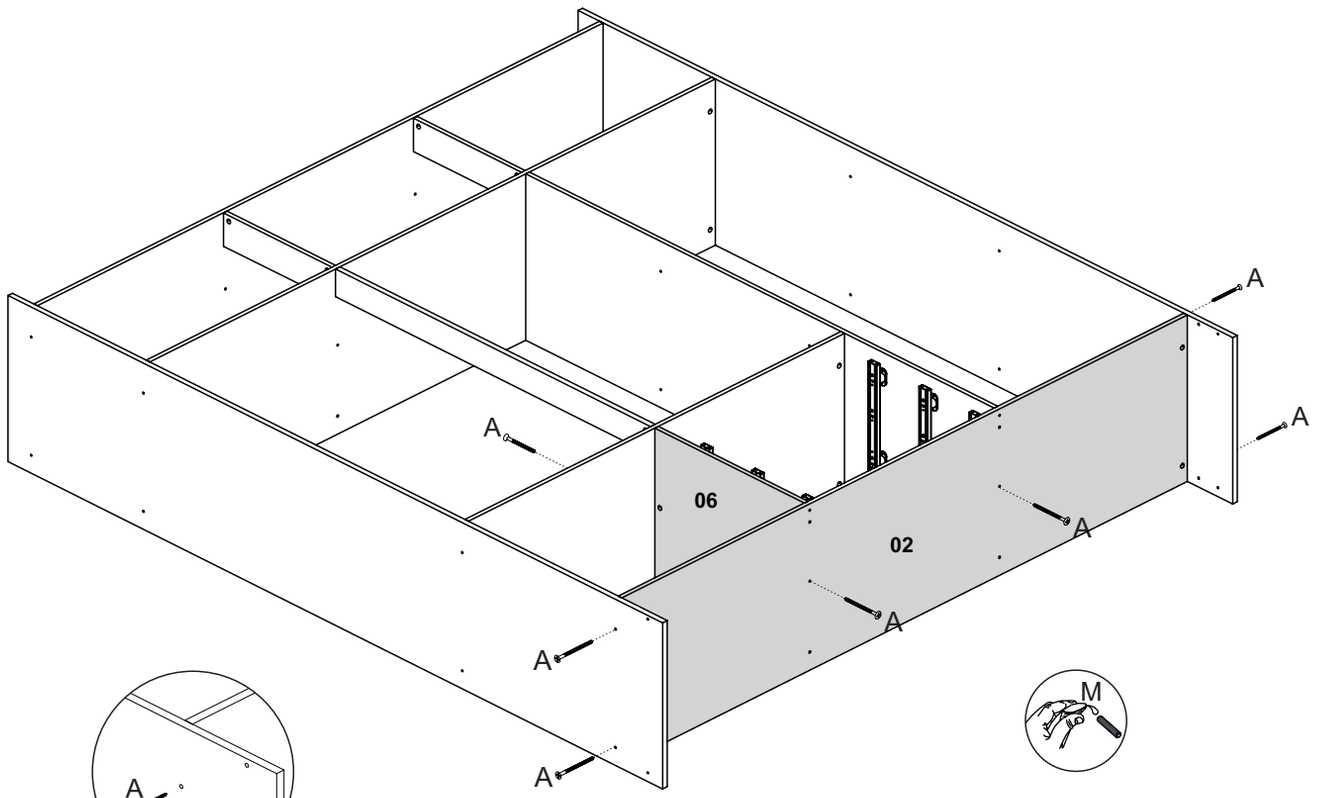



8

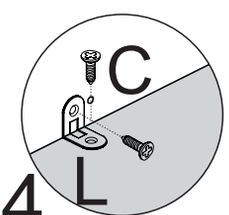

x4



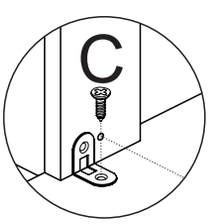



9

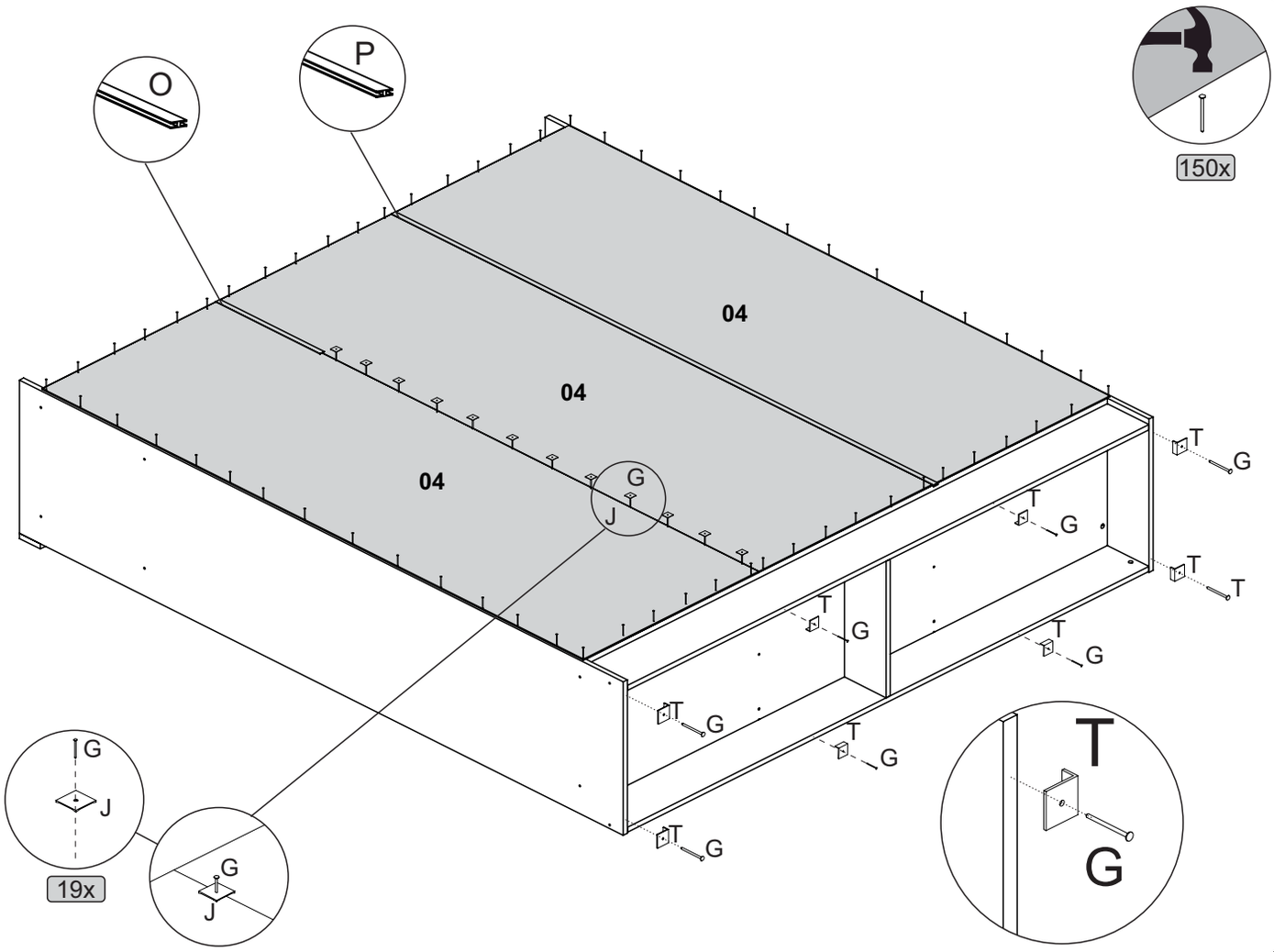

10

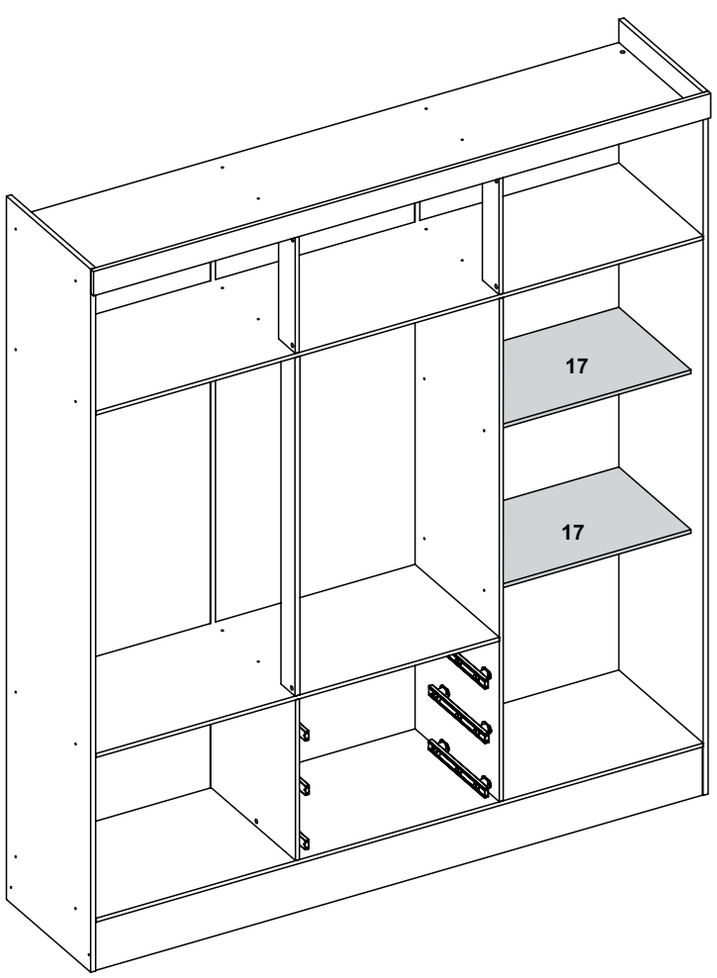

11

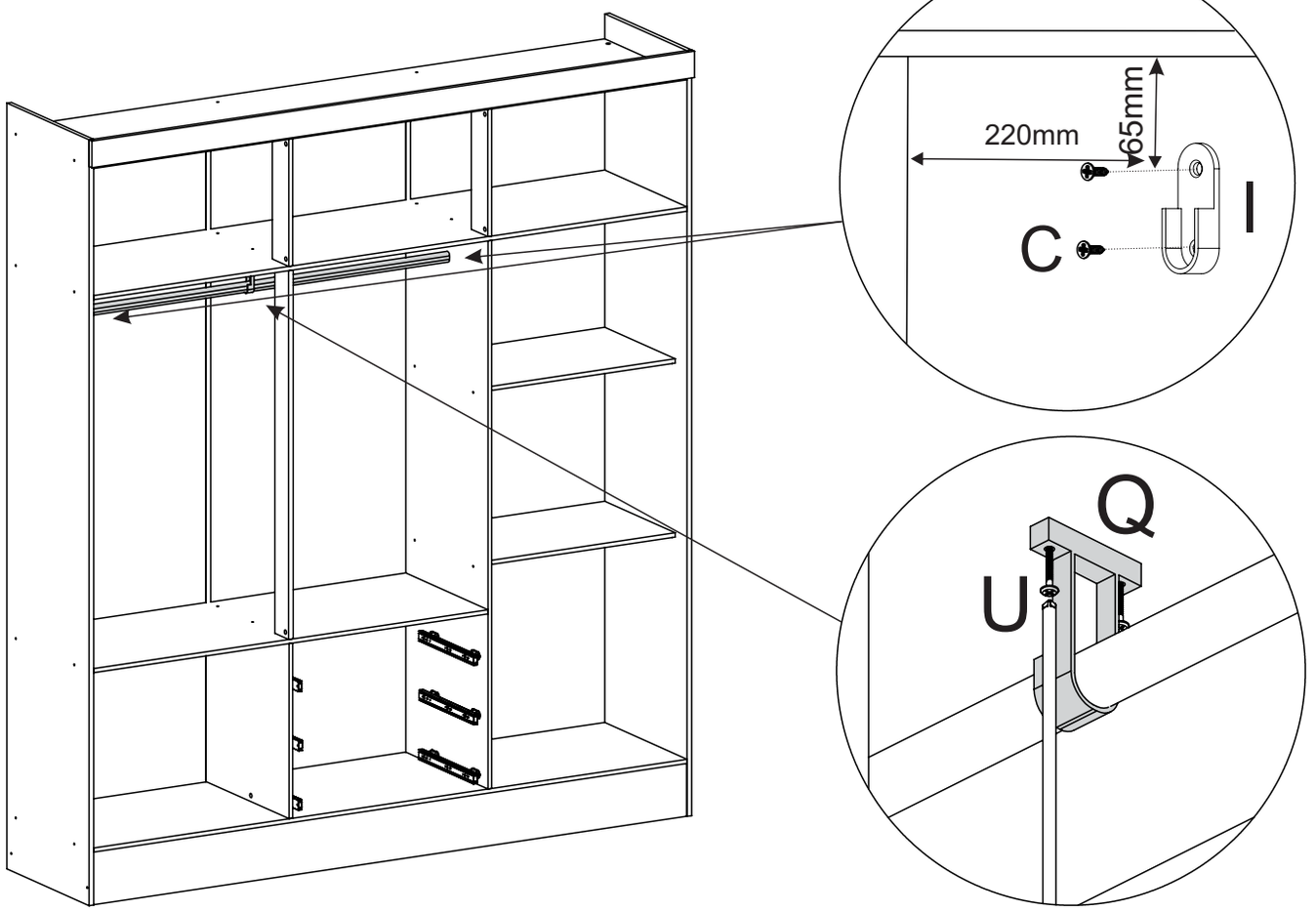

12

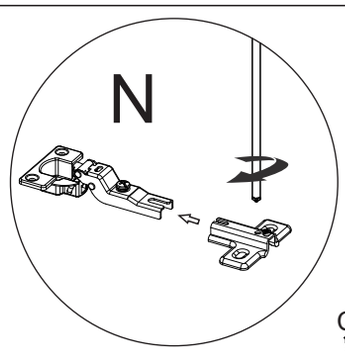

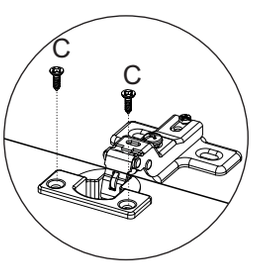

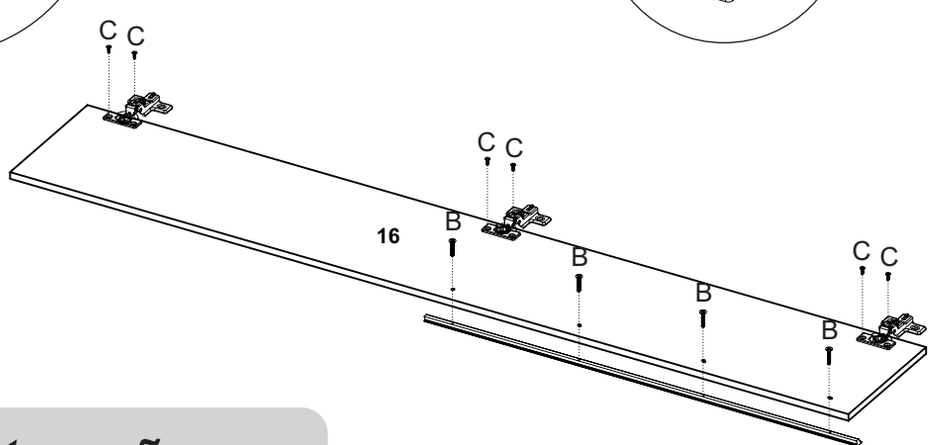

Atenção

Observar a posição correta do puxador

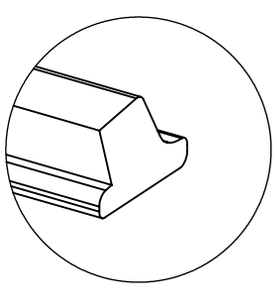



13

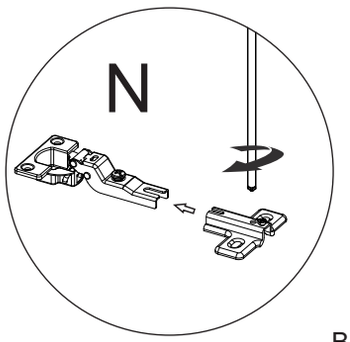

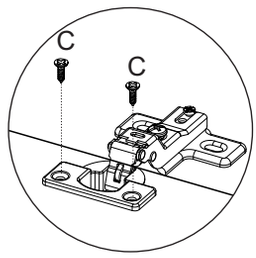

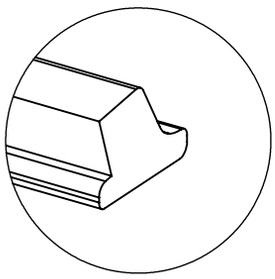

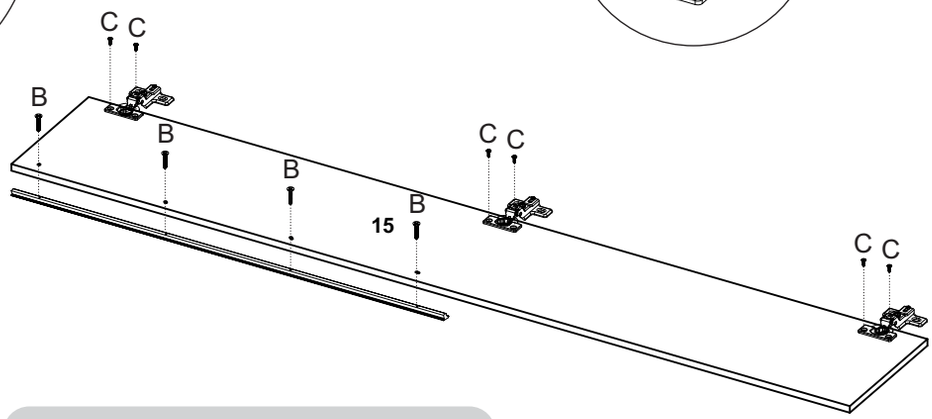

Atenção

Observar a posição correta do puxador



14

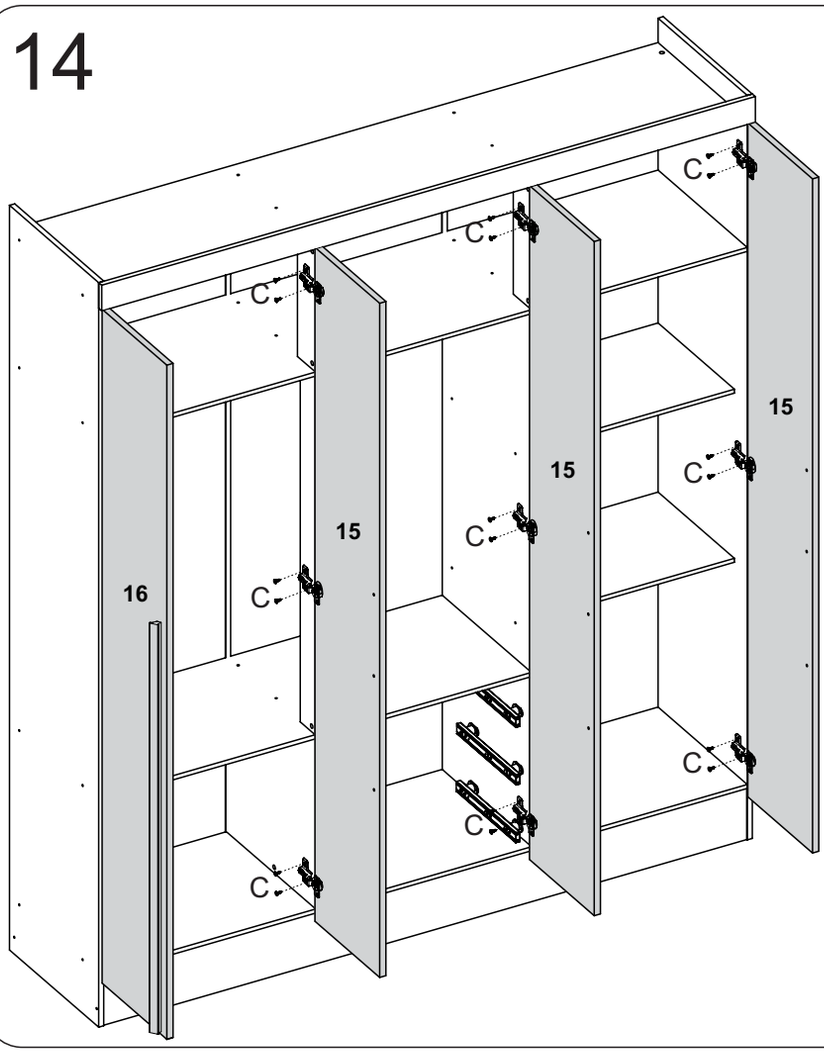

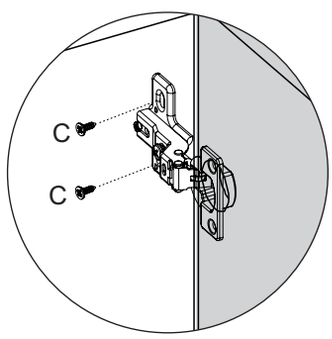

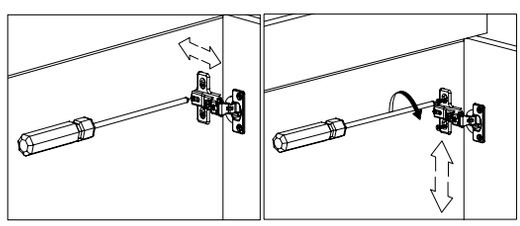

Regulagem da Dobradiça

15

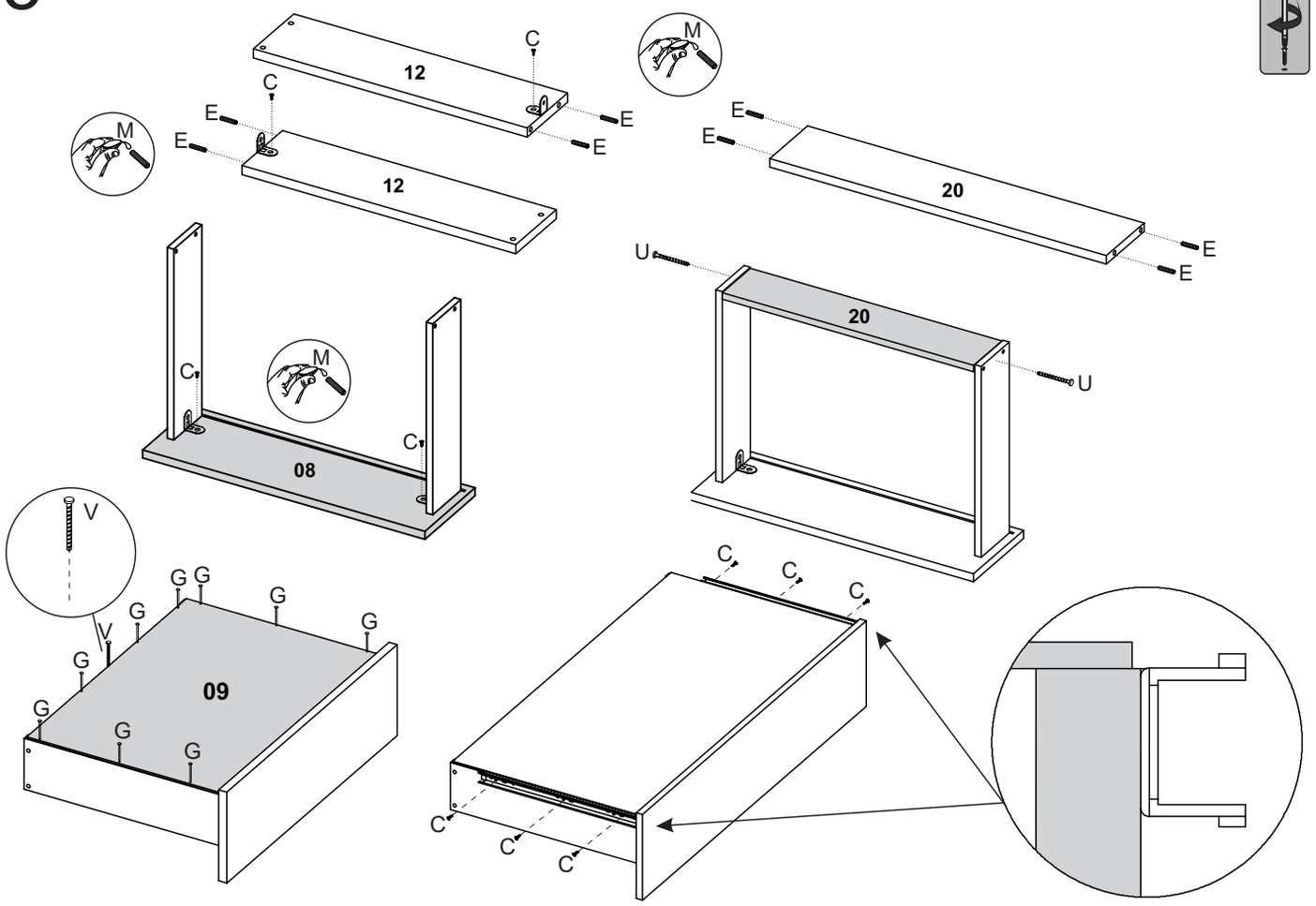

16

